filtrační jednotky
přečerpávací agregáty
hydraulická zařízení

PKS servis
HYDRAULIKA NA MÍRU

FILTRAČNÍ JEDNOTKY

Dle přání zákazníka.

FJ-xx

Přenosná filtrační jednotka k plnění hydraulických systémů olejem s konkrétním požadovaným stupněm čistoty. Tohoto stupně čistoty oleje je dosahováno pomocí filtračních vložek z nabízené řady 3, 6, 10, 25, 60, 90 µm nominální i absolutní filtrace.

Filtrační jednotka se skládá z hydrogenerátoru poháněného elektromotorem, jednoho SPIN ON filtru, sací a výtlačné hadice průhledné konstrukce pro vizuální kontrolu toku oleje a příslušenství.

Jednoduché mobilní hydraulické zařízení kompaktních rozměrů pro servisní činnosti v průmyslových provozech.

- ✓ **plnění hydraulických systémů**
- ✓ **vyprazdňování hydraulických systémů**
- ✓ **filtrace olejových náplní**
- ✓ **přečerpávání olejů**

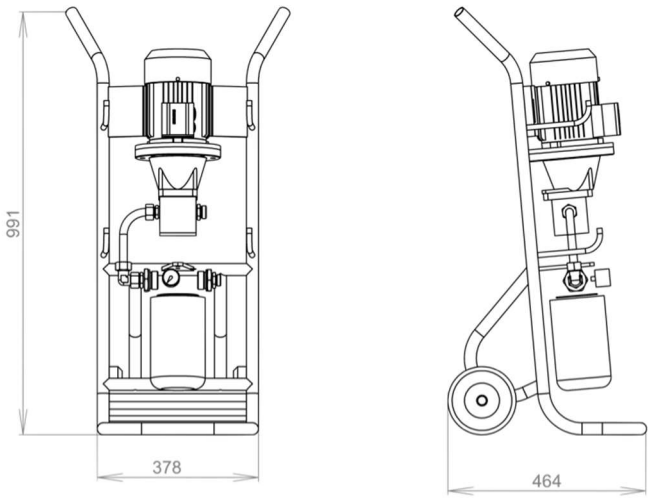

✓ Filtrační zařízení FJ-22

... pro přečerpávání minerálního hydraulického oleje VG 22 – VG 68 (případně další na dotaz)

- vnější rozměry 1000x380x470 (VxŠxH)
- hmotnost 25kg
- příkon 0,55kW, 1x230VAC 50Hz
- průtok 22 l/min
- sací koš (volitelné příslušenství)

Použitím filtrační jednotky lze prodloužit životnost hydraulických systémů, splnit požadavek výrobců hydraulických prvků na čistotu oleje a do značné míry zabránit poruchám. Vzhledem ke zvyšování přesnosti výroby hydraulických prvků a tím i nároků na čistotu oleje je filtrační jednotka nepostradatelným pomocníkem každého provozu, servisu nebo údržby. Standardní dodávka FJ-22 obsahuje

- ✓ **3 m hadice na výtlačné i sací straně**
- ✓ **10 m přívodní elektrický kabel**

Na přání zákazníka je možno dodat filtrační jednotku s hadicemi a elektrickým přívodem i jiných délek, osadit jednotku jinými zvolenými filtračními vložkami, zvolit vícestupňovou filtraci (kaskádovité řazení), nebo snížit/zvýšit průtok oleje.

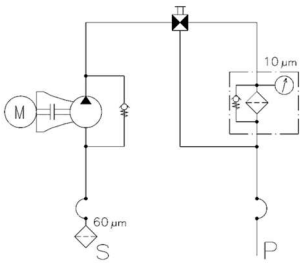

filtrační jednotky
přečerpávací agregáty
hydraulická zařízení

PKS servis
HYDRAULIKA NA MÍRU

Filtrační jednotky z trubkového rámu se vyrábějí z hydraulických bezešvých ocelových trubek, ve kterém je umístěn elektromotor s držákem hydrogenerátoru a hlava odpadního filtru. Po stranách rámu jsou držáky sací a výtlačné hadice průhledné konstrukce pro vizuální kontrolu toku oleje a příslušenství. Nasávaná kapalina je k hydrogenerátoru přiváděná sací hadicí v oleji-vzdorném provedení.

- Filtrační zařízení FJ-5

... pro přečerpávání minerálního hydraulického oleje VG 22 – VG 68 (případně další na dotaz)

- příkon 0,12 kW, 1x230VAC 50Hz
- průtok 5 l/min
- sací koš (volitelné příslušenství)

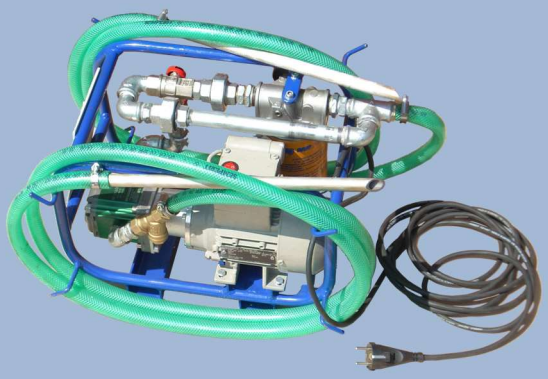

Na straně sání hydrogenerátoru je připojen filtr k zachycení hrubých nečistot před vstupem do hydrogenerátoru.

Za hydrogenerátorem je kulový ventil, který umožňuje výběr, zda se má kapalina pouze čerpat nebo čerpat a filtrovat.

Za tímto ventilem je zařazena hlava odpadního filtru s filtrační vložkou. Odpadní filtr je vybaven indikátorem zanesení filtrační vložky. Za filtrem je připojena výtlačná hadice v oleji-vzdorném provedení. Rovněž i tato hadice je transparentní.

- Filtrační zařízení FJ-11

... pro přečerpávání minerálního hydraulického oleje VG 22 – VG 68 (případně další na dotaz)

- příkon 0,250kW, 1x230VAC 50Hz
- průtok 11 l/min
- sací koš (volitelné příslušenství)

- Filtrační zařízení FJ-35

... pro přečerpávání minerálního hydraulického oleje VG 22 – VG 68 (případně další na dotaz)

- příkon 0,750kW, 1x230VAC 50Hz
- průtok 35 l/min
- sací koš (volitelné příslušenství)

PKS SERVIS spol. s r.o.
Mostárenská 2912/52, 70300 Ostrava - Vítkovice
Tel.: +420 556 205 351
Email: duratest@pks-servis.cz / www.pks-servis.cz